Pelipal Badmeubelen montagehandleiding **CUBIC ACTIE**

<u>Breedte</u>

Wastafelblad: 90 cm

Onderkast: 87,1 cm

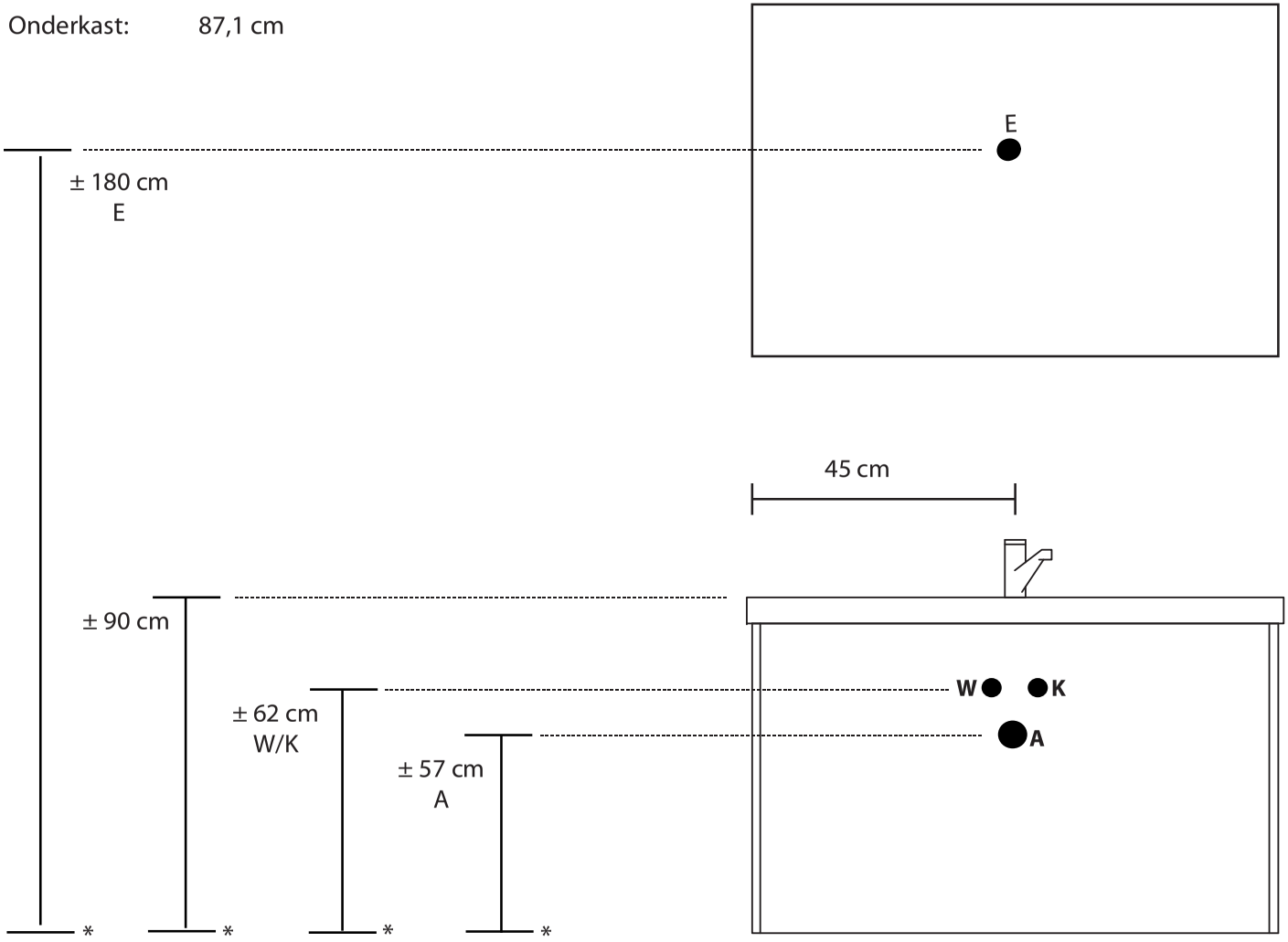

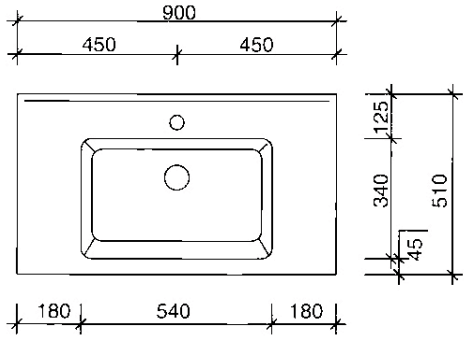

W = warm water
K = koud water
A = afvoer
E = elektra
* = afgewerkte vloer

Deze handleiding geldt als richtlijn en is afhankelijk van persoonlijke wensen, bestaande installatie, afwerking en technische mogelijkheden.
De verstrekte informatie is onder voorbehoud van tussentijdse (technische) wijzigingen, druk- en zetfouten. Alle rechten voorbehouden.

Pelipal Badmeubelen montagehandleiding **CUBIC ACTIE**

<u>Breedte</u>

Wastafelblad: 120 cm

Onderkast: 118,7 cm

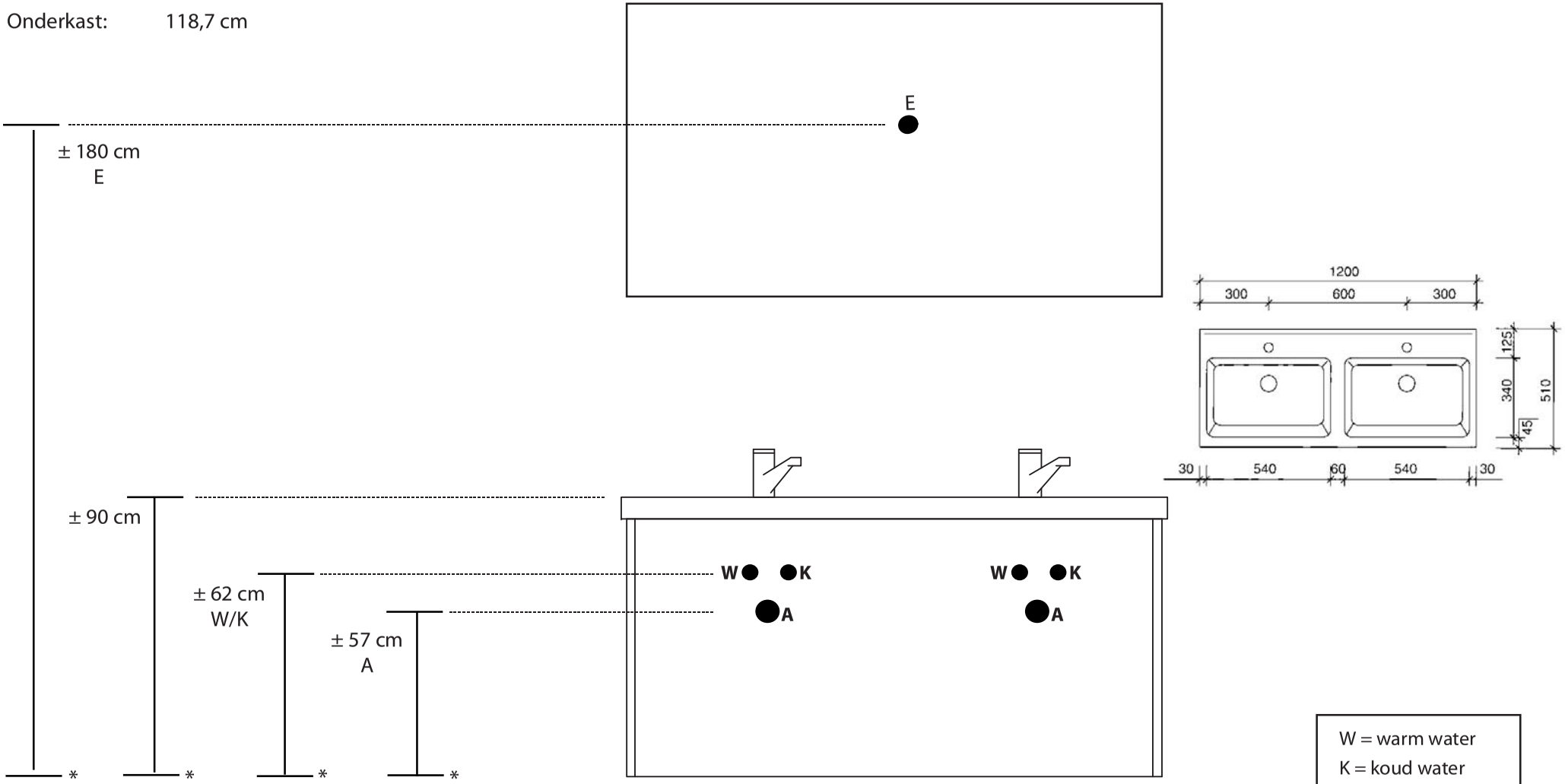

W = warm water
K = koud water
A = afvoer
E = elektra
* = afgewerkte vloer

Deze handleiding geldt als richtlijn en is afhankelijk van persoonlijke wensen, bestaande installatie, afwerking en technische mogelijkheden.
De verstrekte informatie is onder voorbehoud van tussentijdse (technische) wijzigingen, druk- en zetfouten. Alle rechten voorbehouden.